Chłodziarko - zamrażarka / Chladnička s mrazákem / Refrigerator-Freezer / Frigorifero-congelatore

INSTRUKCJA OBSŁUGI
NÁVOD NA INSTALACI A POUŽITÍ
INSTALLATION AND INSTRUCTION MANUAL
LIBRETTO ISTRUZIONI

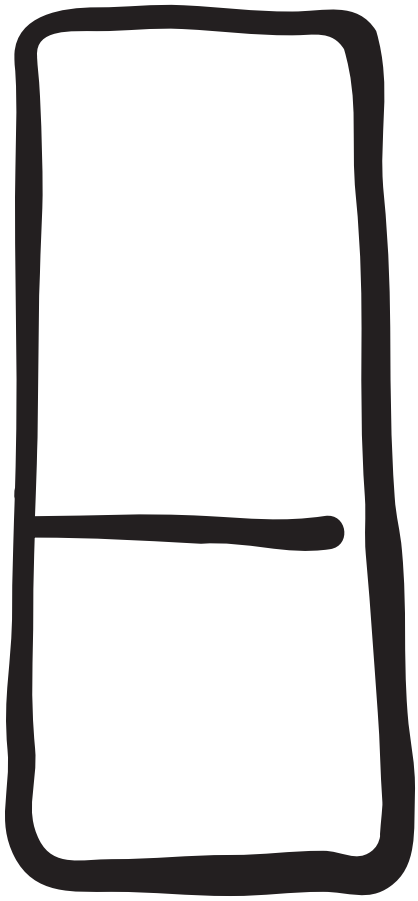

ERN 29650

PL
CZ
GB
IT

Thinking of you

Electrolux

2223 337-94

ZALECENIA WSTĘPNE

Przed uruchomieniem urządzenia należy dokładnie zapoznać się z instrukcją obsługi, która powinna zostać zachowana przez cały czas użytkowania. W wypadku sprzedaży urządzenia instrukcję należy przekazać nowemu użytkownikowi, aby mógł zapoznać się z zasadami bezpieczeństwa i funkcjonowania zakupionego sprzętu.

Jeśli urządzenie wyposażone w zamek magnetyczny ma zastąpić zużyte urządzenie z drzwiami lub zamkiem sprężynowym (zatrzask), należy rozmontować zatrzask przed wyrzuceniem sprzętu. W przeciwnym razie mógłby on stanowić zagrożenie dla dzieci.

Przed zainstalowaniem i rozpoczęciem użytkowania należy dokładnie zapoznać się z niżej podanymi zaleceniami, mającymi na celu zapewnienie bezpieczeństwa.

Ogólne zasady bezpieczeństwa

- Urządzenie mogą obsługiwać wyłącznie osoby dorosłe. Nie wolno pozwalać dzieciom na manipulowanie elementami sterującymi ani bawienie się urządzeniem.
- Zmiana parametrów technicznych i/lub modyfikacje urządzenia są niebezpieczne.
- Należy uważać, aby urządzenie nie stało na przewodzie zasilającym.
- Przed przystąpieniem do czyszczenia i konserwacji urządzenia należy je wyłączyć z zasilania.
- Urządzenie jest ciężkie i należy je przenosić/przesuwać ostrożnie.
- Nie należy jeść lodów wyjętych bezpośrednio z zamrażarki, gdyż grozi to odmrożeniami.
- **Należy uważać, aby podczas przemieszczania urządzenia nie uszkodzić sprężarki i układu chłodniczego i w konsekwencji nie spowodować wycieku.**
- **Urządzenie nie może znajdować się w bezpośrednim sąsiedztwie kaloryferów i kuchenki gazowej.**
- **Urządzenie nie powinno być przez dłuższy czas narażone na bezpośrednie działanie promieni słonecznych.**
- **Musi być zapewniony odpowiedni przepływ powietrza w tylnej części urządzenia i nie wolno dopuścić do jakiegokolwiek uszkodzenia układu chłodniczego.**
- **Dotyczy wyłącznie zamrażarek (z wyjątkiem modeli do zabudowy): najlepsza lokalizacja to piwnica lub posadzka.**
- **W zamrażarce nie wolno używać innych urządzeń elektrycznych (np. maszynki do lodów) bez uprzedniej akceptacji producenta.**

Serwis / Naprawy

- Wszelkie interwencje elektryczne mogą być wykonywane tylko przez uprawnionego elektromontera.
- Naprawy serwisowe mogą być dokonywane wyłącznie przez autoryzowane placówki, a do napraw używa się tylko oryginalnych części zamiennych.
- Pod żadnym pozorem nie wolno samodzielnie naprawiać urządzenia.
- Naprawy przeprowadzone przez osoby nieuprawnione mogą spowodować jeszcze poważniejsze uszkodzenia. W wypadku niesprawnego działania urządzenia należy zwrócić się do autoryzowanej placówki serwisowej i zawsze żądać oryginalnych części zamiennych.
- Układ chłodniczy zawiera węglowodory: konserwacja i uzupełnianie muszą być przeprowadzone przez personel autoryzowanych zakładów serwisowych.

Użytkowanie

- Domowy sprzęt chłodniczy przeznaczony jest wyłącznie do przechowywania produktów żywnościowych.
- Urządzenie najlepiej pracuje w temperaturze otoczenia +18°C – +43°C (klasa T); +18°C – +38°C (klasa ST); +16°C – +32°C (klasa N); +10°C – +32°C (klasa SN). Klasa urządzenia podana jest na tabliczce znamionowej.

  Uwaga: jeżeli temperatura otoczenia nie mieści się w podanych zakresach, należy przestrzegać następujących zaleceń:
- Jeśli temperatura spada poniżej poziomu minimalnego, temperatura mrożenia w zamrażarce nie może być zapewniona. Należy jak najszybciej skonsumować przechowywaną żywność.
- Raz rozmrożone produkty nie powinny być ponownie zamrażane.

- Przechowywanie i zamrażanie produktów żywnościowych powinno odbywać się zgodnie ze wskazówkami podanymi przez producenta.
- We wnętrzu urządzenia chłodniczego przebiegają kanały z czynnikiem chłodzącym. Ich przekłucie może spowodować nieodwracalne uszkodzenie urządzenia i zepsucie się produktów żywnościowych. NIE NALEŻY UŻYWAĆ OSTRYCH PRZYRZĄDÓW do usuwania szronu lub lodu. Szron można usunąć specjalną łopatką wchodzącą w skład wyposażenia. Pod żadnym pozorem nie wolno odrywać powstałego lodu, który może zostać usunięty tylko podczas rozmrażania, zgodnie z niżej podanymi instrukcjami.
- Do zamrażarki nie należy wkładać butelek z napojami gazowanymi i musującymi, gdyż mogą one eksplodować uszkadzając urządzenie. Nie należy używać żadnych urządzeń ani sztucznych środków przyspieszających proces rozmrażania, oprócz sposobów zalecanych przez producenta. Czyszcząc urządzenie nie wolno używać przedmiotów metalowych, ponieważ mogą one spowodować jego uszkodzenie.

Instalacja

- Podczas normalnego funkcjonowania skraplacz i sprężarka, znajdujące się w tylnej części urządzenia, ulegają znacznemu rozgrzaniu. Musi być więc zapewniona minimalna wentylacja, zgodnie z odnośnym rysunkiem.

  Uwaga: należy usunąć elementy utrudniające wentylację.
- Należy uważać, aby urządzenie nie stało na przewodzie zasilającym.
- **Ważne:** W razie uszkodzenia przewodu zasilającego należy zastąpić go specjalnym przewodem lub zespołem przyłączeniowym dostępnym w autoryzowanym serwisie.
- Ponieważ części robocze urządzenia nagrzewają się podczas jego pracy, należy pamiętać o zapewnieniu swobodnego dopływu powietrza, zgodnie z podanymi instrukcjami instalacyjnymi. Niewystarczający przepływ powietrza może spowodować uszkodzenie nagrzewających się elementów oraz zepsucie produktów żywnościowych.
- Wszystkie elementy nagrzewające się powinny być zabezpieczone przed dotykiem. Należy starać się tak ustawić zamrażarkę, aby jej tylna część była zwrócona do ściany.

  W razie transportu w pozycji poziomej, znajdujący się w sprężarce olej może dostać się do układu chłodzącego. Przed podłączeniem urządzenia do sieci elektrycznej należy więc poczekać przynajmniej dwie godziny, aby olej spłynął ponownie do sprężarki.

Ochrona środowiska

Urządzenie to nie zawiera gazów szkodliwych dla warstwy ozonowej. Dotyczy to zarówno układu chłodzącego jak materiałów izolacyjnych. Urządzenia nie można usuwać razem z innymi odpadami miejskimi. Nie wolno niszczyć układu chłodzącego, zwłaszcza w pobliżu wymiennika ciepła. Informacji na temat punktów zbiórki udzielają władze lokalne. Zastosowane w tym urządzeniu materiały ze znakiem ♲ nadają się do ponownego wykorzystania.

Symbol na produkcie lub na opakowaniu oznacza, że tego produktu nie wolno traktować tak, jak innych odpadów domowych. Należy oddać go do właściwego punktu skupu surowców wtórnych zajmującego się złomowanym sprzętem elektrycznym i elektronicznym. Właściwa utylizacja i złomowanie pomaga w eliminacji niekorzystnego wpływu złomowanych produktów na środowisko naturalne oraz zdrowie. Aby uzyskać szczegółowe dane dotyczące możliwości recyklingu niniejszego urządzenia, należy skontaktować się z lokalnym urzędem miasta, służbami oczyszczania miasta lub sklepem, w którym produkt został zakupiony.

SPIS TREŚCI

Zalecenia wstępne 2
Użytkowanie / Panel sterujący – Czyszczenie wnętrza – Uruchomienie – Regulacja temperatury – Szybkie zamrażanie – Lampka kontrolna temperatury – Zamrażanie świeżej żywności 4
Użytkowanie / Przechowywanie mrożonek – Rozmrażanie – Przygotowanie kostek lodu 5
Użytkowanie / Chłodziarka / Zamrażarka –Uruchomienie i regulacja temperatury / Przechowywanie świeżej żywności w chłodziarce 6
Użytkowanie / Regulacja półek przenośnych – Rozmieszczenie półek na drzwiach – Kontrola wilgotności 7
Zalecenia / Zalecenia dotyczące przechowywania żywności w chłodziarce – Zalecenia dotyczące zamrażania - Zalecenia dotyczące przechowywania mrożonek 8
Konserwacja / Czyszczenie wewnętrznych części urządzenia - Wymiana żarówki - Przerwy w użytkowaniu 9
Konserwacja / Rozmrażanie 10
Głośne działanie / Könnyen elhárítható zajforrások 11
Serwis / Naprawy i części zamienne - Parametry techniczne 12
Instalacja – Ustawienie - Blokada Półek - Podłączenie do zasilania 13
Instalacja / Instrukcja dla urządzeń do zabudowy - Wymiary wneki 14

UŻYTKOWANIE

Panel sterujący

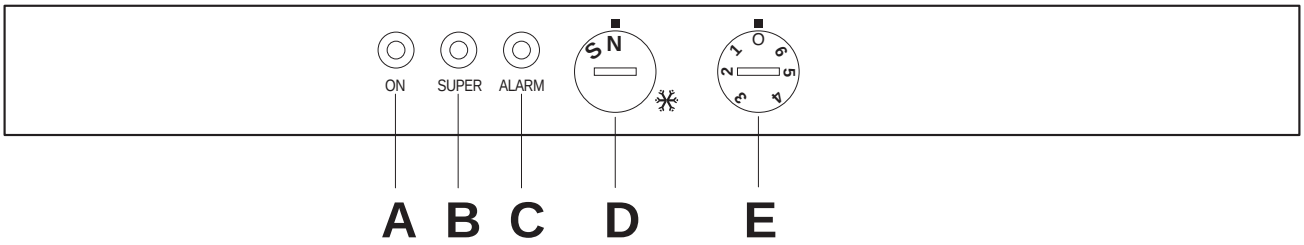

A. Lampka kontrolna zasilania
B. Lampka kontrolna szybkiego zamrażania
C. Lampka kontrolna temperatury
D. Pokrętło szybkiego zamrażania
E. Przełącznik termostatu

Czyszczenie wnętrza

Przed rozpoczęciem użytkowania nowego urządzenia należy umyć starannie jego wnętrze i wszystkie akcesoria letnią wodą z łagodnym detergentem, w celu usunięcia zapachu typowego dla fabrycznie nowego wyrobu, a następnie dokładnie osuszyć miękką szmatką.

⚠ **Nie należy używać detergentów i środków szorujących, mogących uszkodzić powierzchnię urządzenia.**

KORZYSTANIE Z ZAMRAŻARKI

Uruchomienie

Podłączyć wtyczkę do gniazdka (lampka kontrolna zasilania (A) zapali się sygnalizując dopływ prądu). Przekręcić pokrętło termostatu (E) w prawo i ustawić w pozycji pośredniej (zapali się lampka kontrolna temperatury (C)).

Aby wyłączyć zamrażarkę, ustawić pokrętło termostatu w pozycji "0".

Chłodziarka będzie nadal pracować.

Regulacja temperatury

Regulacja temperatury odbywa się automatycznie. Przestawienie pokrętła termostatu na niższą wartość powoduje wzrost temperatury wewnętrznej. Temperatura spada wraz z przestawieniem pokrętła na wyższą wartość.

Właściwy wybór temperatury uzależniony jest od następujących czynników:

- temperatury otoczenia
- częstotliwości otwierania drzwi
- ilości przechowywanej żywności
- lokalizacji urządzenia.

Ustawienie temperatury w pozycji pośredniej jest zalecane przy normalnym używaniu sprzętu.

Szybkie zamrażanie

W celu uruchomienia szybkiego zamrażania przestawić pokrętło szybkiego zamrażania (D) na pozycję "S". Zapali się lampka kontrolna szybkiego zamrażania.

Lampka kontrolna temperatury (C)

Lampka kontrolna temperatury zapala się automatycznie, gdy temperatura w zamrażarce wzrasta powyżej wartości wymaganej dla przechowywania produktów żywnościowych.

Jest rzecza normalną, że lampka pozostanie zapalona przez pewien okres czasu po włączeniu zamrażarki.

Pozostanie ona zapalona aż do momentu, w którym temperatura osiągnie wartość wymaganą dla przechowywania zamrożonej żywności.

Zamrażanie świeżej żywności

Komora oznaczona 4 gwiazdkami ✱✱✱✱ jest przeznaczona do długoterminowego przechowywania mrożonek oraz do zamrażania świeżej żywności. Nie należy przekraczać czasu przechowywania podanego przez producenta na opakowaniu.
Jeżeli zamrażarka pracuje już jakiś czas, należy ustawić termostat w pozycji “S” na przynajmniej 24 godz. przed włożeniem żywności w celu osiągnięcia optymalnych rezultatów.
Żywność przeznaczoną do zamrożenia należy umieścić w górnej części komory zamrażarki, gdzie jest najniższa temperatura.

Przechowywanie mrożonek

Przed włożeniem żywności do zamrażarki w nowym urządzeniu, po dłuższej przerwie w jego pracy, należy uruchomić urządzenie ustawiając pokrętło szybkiego zamrażania w pozycji “N” przynajmniej na 2 godziny.

Aby zapewnić optymalne działania urządzenia, należy:

– przechowując większe ilości mrożonek usunąć wszystkie szuflady i pojemniki i umieścić produkty bezpośrednio na półkach chłodzących.

– uważać, żeby nie przekroczyć maksymalnego obciążenia wskazanego na bocznej tabliczce w górnej części urządzenia (jeśli występuje).

Ważne

W razie przypadkowego rozmrożenia, spowodowanego np. przerwą w dostawie energii elektrycznej trwającą dłużej niż czas podany w parametrach technicznych (poz.: zdolność utrzymywania temperatury), rozmrożona żywność musi zostać szybko spożyta lub natychmiast ugotowana i po ostudzeniu ponownie zamrożona.

Rozmrażanie

Mrożonki można rozmrozić w chłodziarce lub w temperaturze pokojowej, w zależności od czasu, jakim dysponujemy.

Niewielkie porcje żywności można gotować również bezpośrednio po wyjęciu ich z zamrażarki, tj. bez uprzedniego rozmrażania. W tym wypadku czas gotowania będzie dłuższy.

Przygotowanie kostek lodu

W skład wyposażenia zamrażarki wchodzi pojemnik na kostki lodu. Należy wypełnić go wodą i umieścić w zamrażarce.

Nie należy wyjmować kostek przy pomocy przedmiotów metalowych.

Chłodziarka / Zamrażarka –Uruchomienie i regulacja temperatury

Włożyć wtyczkę przewodu zasilającego do gniazdka elektrycznego.
Aby uruchomić urządzenie należy otworzyć drzwi chłodziarki i przestawić pokrętło termostatu znajdujące się z prawej strony w pozycji "O" (STOP).
Pokrętło termostatu służy do regulacji temperatury. Zwykle najodpowiedniejsza jest pozycja pośrednia. Przy pierwszym uruchomieniu urządzenia zalecane ustawienie pokrętła termostatu to 3 lub 4.
Temperaturę wewnętrzną można regulować w zależności od potrzeb użytkownika. Temperatura wewnętrzna jest uzależniona od takich czynników, jak temperatura
otoczenia, częstotliwość otwierania drzwi, ilość przechowywanej żywności, lokalizacja urządzenia.
Przestawienie pokrętła termostatu na wyższą wartość (zgodnie z ruchem wskazówek zegara) powoduje obniżenie temperatury, a jego przestawienie na niższą wartość (przeciwnie do ruchu wskazówek zegara) - jej obniżenie.
Aby wyłączyć chłodziarkę, ustawić pokrętło termostatu w pozycji "0".
Zamrażarka będzie nadal pracować.

⚠ **Ważne:**

Jeśli temperatura otoczenia jest wysoka lub urządzenie jest maksymalnie wypełnione i nastawione na najniższą temperaturę (wyższe wartości), urządzenie będzie pracować bez przerwy powodując gromadzenie się lodu na tylnej ścianie. W tym wypadku należy przestawić pokrętło termostatu na wyższą temperaturę (niższą wartość), umożliwiając samoczynne rozmrażanie i obniżając zużycie energii.

Przechowywanie świeżej żywności w chłodziarce

Optymalne wykorzystanie urządzenia jest uzależnione od przestrzegania kilku prostych zasad.

Do chłodziarki nie należy wkładać ciepłego jedzenia lub parujących napojów. Żywność powinna być przykryta lub opakowana (szczególnie jeśli wydziela silny zapach, zawiera aromatyczne przyprawy).

Umieścić żywność w sposób umożliwiający swobodny przepływ powietrza.

Regulacja półek przenośnych

Ukształtowanie wewnętrznych ścianek chłodziarki umożliwia dowolne rozmieszczenie półek.

W celu lepszego wykorzystania miejsca, przednią część półki można położyć na tylnej.

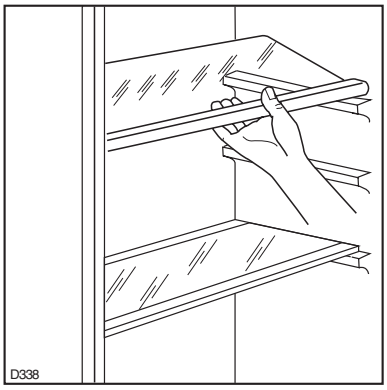

Rozmieszczenie półek na drzwiach

Aby umożliwić przechowywanie artykułów spożywczych różnej wielkości, półki można umieszczać na różnych wysokościach.

Kolejność postępowania: pociągnąć półkę zgodnie z kierunkiem strzałki aż do obluzowania, umieścić na żądanej wysokości.

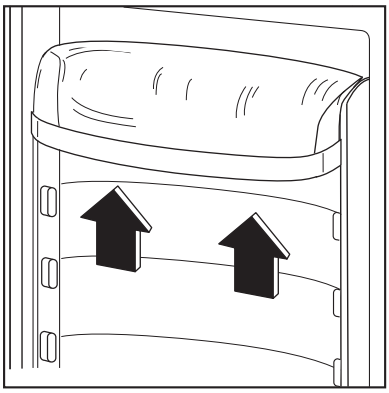

Kontrola wilgotności

Ze szklaną półką zespolone jest urządzenie posiadające szpary (regulowane za pomocą przesuwanego lewara), które pozwala na regulację temperatury w szufladzie (szufladach) przeznaczonych na warzywa.

Przy szparach zamkniętych otrzyma się temperaturę bardziej ciepło-zimną i zwiększoną wilgotność.

Przy szparach otwartych otrzyma się temperaturę bardziej zimną i zmniejszoną wilgotność.

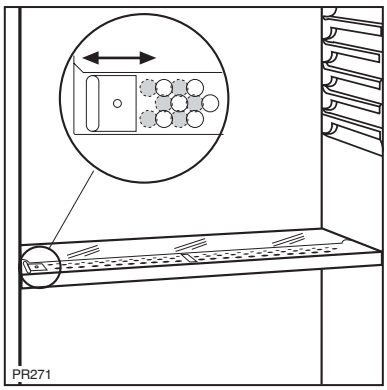

ZALECENIA

Zalecenia dotyczące przechowywania żywności w chłodziarce

Podstawowe zalecenia:

Mięso (każdego rodzaju): zawinąć w torebki z tworzywa i umieścić na szklanej półce nad pojemnikiem na warzywa.

Ze względów bezpieczeństwa przechowywać w ten sposób najwyżej 1-2 dni.

Produkty ugotowane, ciepłe potrawy itd.: przykryć i umieścić na dowolnych półkach.

Owoce i warzywa: dokładnie umyć i umieścić na dole, w szufladzie na warzywa.

Masło i sery: powinny być umieszczone w specjalnych szczelnych pojemnikach lub w opakowaniach aluminiowych bądź foliowych, aby utrudnić dostęp powietrza.

Butelki z mlekiem: powinny być zamknięte i ustawione na specjalnej półce drzwiowej.

Banany, ziemniaki, cebula i czosnek, jeżeli nie są opakowane, nie mogą być przechowywane w chłodziarce.

Zalecenia dotyczące zamrażania

Prawidłowe zamrażanie wymaga przestrzegania kilku poniższych zasad:

- Maksymalna ilość artykułów żywnościowych, którą można zamrozić w ciągu 24 godz., podana jest na tabliczce znamionowej;
- Proces zamrażania trwa 24 godziny. W tym czasie nie wolno dokładać kolejnych produktów do zamrożenia.
- Podlegające zamrożeniu produkty muszą być doskonałej jakości, świeże i czyste;
- Przed zamrożeniem należy podzielić żywność na małe porcje, co przyspiesza proces zamrażania oraz umożliwia rozmrażanie produktów w odpowiedniej ilości;
- Produkty spożywcze należy zawijać w folię aluminiową lub polietylenową, dbając, by opakowanie było przylegające i szczelne;
- Świeże produkty żywnościowe nie powinny dotykać zamrożonych, aby nie powodować zmian temperatury żywności wcześniej zamrożonej;
- Żywność o niskiej zawartości tłuszczu przechowuje się dłużej i lepiej niż o wysokiej zawartości tłuszczu; sól skraca okres przechowywania produktów;
- Nie należy spożywać lodów bezpośrednio po wyjęciu z zamrażalnika, gdyż może to spowodować odmrożenia skóry;
- Zaleca się opatrzyć każdy produkt datą zamrożenia. Ułatwi to kontrolę okresu przechowywania;
- Symbole na pojemnikach oznaczają rodzaje żywności do zamrożenia.
  Cyfry oznaczają okres przechowywania każdego z produktów (w miesiącach). Od jakości produktów żywnościowych i od rodzaju ich wstępnej obróbki przed zamrożeniem zależy wybór górnej lub dolnej wartości.
- **Do zamrażalnika nie wolno wkładać płynów zawierających węglany (napoje gazowane itp.), gdyż mogą one eksplodować.**

Zalecenia dotyczące przechowywania mrożonek

Aby w optymalny sposób wykorzystać możliwości urządzenia, należy:

- upewnić się, że mrożonki były odpowiednio przechowywane w miejscu zakupu;
- zadbać, by czas od momentu zakupu do chwili włożenia do zamrażarki był jak najkrótszy.
- nie otwierać zbyt często drzwiczek zamrażalnika i nie pozostawiać ich otwartych dłużej niż to konieczne.
- Po rozmrożeniu żywność bardzo szybko się psuje i nie może ponownie zostać zamrożona.
- Nie należy przekraczać daty ważności podanej przez producenta na opakowaniu żywności.

KONSERWACJA

⚠ **Należy wyłączyć urządzenie przed rozpoczęciem jakichkolwiek czynności konserwacyjnych.**

Uwaga

Urządzenie to zawiera weglowodory w układzie chłodniczym; konserwacja i uzupełnianie musi być przeprowadzane wyłącznie przez personel autoryzowanych zakładów serwisowych.

Przerwy w użytkowaniu

Jeżeli urządzenie nie będzie użytkowane przez dłuższy okres czasu, należy:

wyłączyć urządzenie z sieci;

wyjąć wszystkie produkty;

rozmrozić, wyczyścić wnętrze i akcesoria;

pozostawić otwarte drzwi, aby umożliwić swobodny przepływ powietrza i zapobiec powstawaniu nieprzyjemnych zapachów.

Czyszczenie wewnętrznych części urządzenia

Komorę i akcesoria chłodziarki należy myć ciepłą wodą z dodatkiem oczyszczonej sody (kwaśny węglan sodowy: 1 łyżka stołowa na 4 litry wody), a następnie starannie opłukać i osuszyć.

To samo dotyczy komory zamrażarki, poddanej uprzedniemu odmrożeniu.

Skraplacz (czarny ruszt) i sprężarkę w tylnej części zamrażarki odkurzyć przy pomocy szczotki lub odkurzacza. Regularne usuwanie kurzu zapewnia bezawaryjną pracę urządzenia i oszczędne zużycie energii elektrycznej.

Wymiana żarówki

Dostęp do żarówki oświetlającej komorę chłodziarki uzyskać można w następujący sposób:

- należy odkręcić śrubę osłony żarówki.

- wyjąć jej część ruchomą przez naciśnięcie, zob. rysunek.

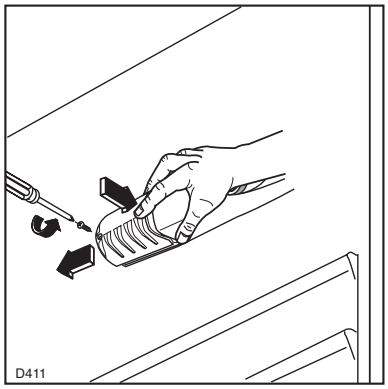

⚠ **Jeżeli po otwarciu drzwi żarówka się nie zapala, należy sprawdzić, czy jest ona dobrze wkręcona. Jeżeli nie zapala się w dalszym ciągu, należy zastąpić ją nową o tej samej mocy. Moc maksymalna podana jest na osłonie żarówki.**

Rozmrażanie

Szron usuwany jest automatycznie ze skraplacza chłodziarki podczas każdego cyklu wyłączania się sprężarki w trakcie pracy urządzenia. Powstała w wyniku tego woda spływa do specjalnego pojemnika znajdującego się z tyłu urządzenia nad sprężarką, a następnie wyparowuje.

Należy pamiętać o okresowym czyszczeniu otworu odpływowego wody, znajdującego się pośrodku kanału odpływowego w komorze chłodziarki. Zapobiega się w ten sposób gromadzeniu wody, która mogłaby dostać się do przechowywanej żywności. Użyć należy specjalnej przetyczki, znajdującej się w otworze odpływowym.

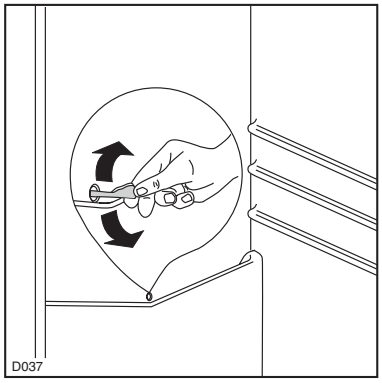

Komora zamrażarki pokrywa się stopniowo szronem. Dopóki warstwa szronu nie przekracza 4 mm. grubości, należy usuwać ją specjalną plastikową łopatką, wchodzącą w skład wyposażenia urządzenia. Podczas wykonywania tej czynności nie jest konieczne odłączenie urządzenia od zasilania lub wyjęcie produktów.

Pod żadnym pozorem nie używać ostrych metalowych przyrządów do usuwania szronu z parownika. Grozi to jego uszkodzeniem.

Całkowite rozmrożenie zamrażalnika, w razie gdy lód w komorze osiąga znaczną grubość, wymaga następujących czynności:

1. Wyłączyć urządzenie z sieci, ustawić pokrętło termostatu (E) w pozycji “0”;
2. Wyjąć wszystkie przechowywane produkty, owinąć w kilka gazet i umieścić w chłodnym miejscu;
3. Pozostawić otwarte drzwi, umieścić zbiornik na wodę na najwyższej półce komory chłodziarki, usunąć zatyczkę zgodnie z rysunkiem;
4. Po całkowitym rozmrożeniu dokładnie osuszyć komorę; ponownie umocować zatyczkę;
5. Ustawić pokrętło termostatu na żądanej wartości lub ponownie podłączyć urządzenie do sieci.
6. Po 2-3 godzinach włożyć wyjęte przedtem produkty.

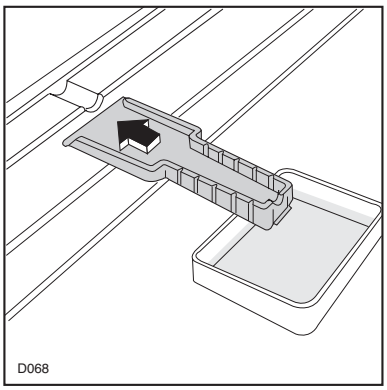

⚠ **Ważne**

Nie używać pod żadnym pozorem ostrych metalowych przedmiotów do zeskrobywania szronu z parownika. Grozi to jego uszkodzeniem.

Do rozmrażania nie używać innych urządzeń mechanicznych i sztucznych środków, niż te zalecane przez producenta.

Wzrost temperatury zamrożonych produktów, mający miejsce podczas operacji rozmrażania, może skrócić ich bezpieczny okres przechowywania.

Głośne działanie

Poniżej zostały przedstawione niektóre normalne źródła głośnego działania, które pomimo to nie wpływają na normalną działalność wyrobu.

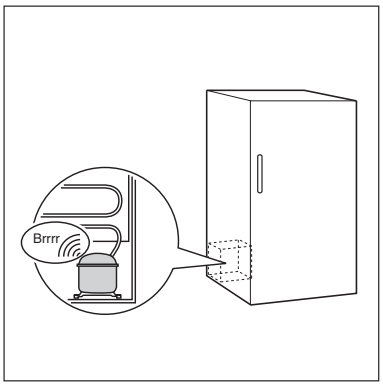

Spowodowane silnikiem sprężarki

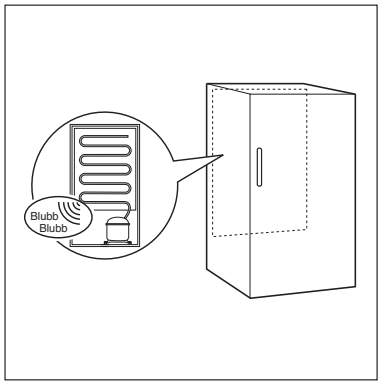

Spowodowane gazem krążącym w przewodach obwodu chłodzącego

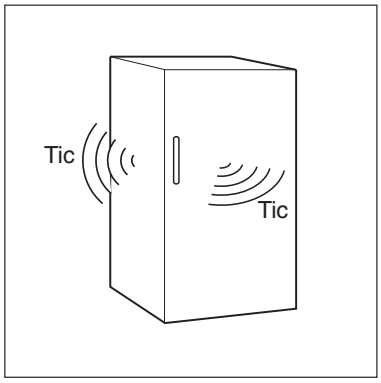

Spowodowane osiadaniem się struktury mebla

Możliwe źródła głośnego działania, łatwo usuwalne:

Urządzenie nie jest dobrze upoziomowane

Zadziałać na nóżkę poziomującą

Urządzenie styka się z innymi pobliskimi meblami:

Odsunąć meble

Wewnętrzne akcesoria źle położone:

Wyjąć półki lub inne konsolki i ponownie je położyć

Butelki lub pojemniki stykają się:

Odsunąć różne pojemniki znajdujące się wewnątrz

SERWIS / NAPRAWY I CZĘŚCI ZAMIENNE

W wypadku stwierdzenia nieprawidłowej pracy urządzenia należy sprawdzić, czy:

- urządzenie jest właściwie podłączone do sieci zasilającej
- obwód zasilania elektrycznego jest pod napięciem (np. przez podłączenie innego urządzenia)
- pokrętło termostatu znajduje się we właściwej pozycji
- Jeżeli na dnie komory chłodziarki występują ślady wody, należy sprawdzić, czy otwór odpływowy jest drożny (zob. rozdz. “Rozmrażanie”).
- Jeżeli – po przeprowadzeniu powyższych czynności sprawdzających – urządzenie w dalszym ciągu nie pracuje prawidłowo, należy zwrócić się do najbliższego autoryzowanego punktu napraw.

Żeby przyspieszyć wykonanie usługi, przy zgłoszeniu należy koniecznie podać model i numer produktu urządzenia, znajdujący się w karcie gwarancyjnej i na tabliczce znamionowej umieszczonej w dolnej części komory chłodziarki, po lewej stronie.

PARAMETRY TECHNICZNE

Model	**ERN 29650**
Pojemność brutto: zamrażalnik (l)	214
Pojemność netto: zamrażalnik (l)	210
Pojemność brutto: chłodziarka (l)	76
Pojemność netto: chłodziarka (l)	70
Wymiary (wys. szer.*głęb., cm.)	178x56x55
Napięcie (V/HZ)	220-240/50
Zużycie energii (kWh/24h)	0,87
Zdolność zamrażania (kg/24h)	13
Zdolność utrzymywania temperatury (h)	20
Poziom hałasu (dB/A)	38
Klasa klimatyczna	SN-T

Informacje techniczne znajdują się na tabliczce znamionowej umieszczonej w dolnej części chłodziarki, po lewej stronie.

INSTALACJA

Ustawienie

Urządzenie powinno zostać ustawione z daleka od takich żródeł ciepła, jak kaloryfery, grzejniki wody czy bezpośrednie działanie promieni słonecznych.

W przypadku urządzeń przeznaczonych do zabudowy, należy postępować według instrukcji dotyczących montażu chłodziarko-zamrażarek.

Uwaga

Po zabudowaniu urządzenia wtyczka musi być dostępna, aby w razie awarii było możliwe odłączenie od zasilania.

Blokada Półek

Wasze urządzenie zostało wyposażone w blokadę półek, które pozwala na unieruchomienie półek podczas transportu.
W celu jej usunięcia postępować w następujący sposób:
Podnieść z tyłu półkę, popchnąć ją w kierunku strzałki do momentu aż się zwolni i zdjąć blokady.

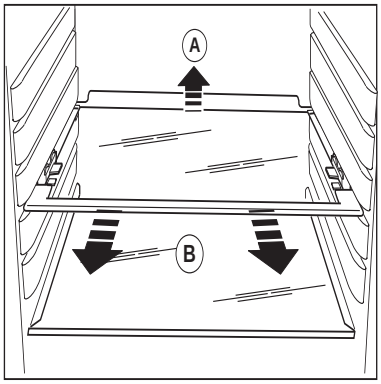

Podłączenie do zasilania

Przed podłączeniem urządzenia należy upewnić się, czy napięcie i natężenie podane na tabliczce znamionowej są zgodne z parametrami Państwa sieci zasilającej. Dopuszcza się +-6% odchylenia od normy.

Przy innych wartościach napięcia należy stosować autotransformator o odpowiedniej mocy.

Urządzenie musi być uziemione.

Wtyczka przewodu zasilającego jest w tym celu zaopatrzona w specjalny styk ochronny (uziemienie).

Jeżeli w Państwa instalacji elektrycznej brak uziemienia, to urządzenie musi zostać podłączone przez uprawnionego elektromontera do odzielnej instalacji uziemiającej, zgodnie z obowiązującymi przepisami bezpieczeństwa

W wypadku nieprzestrzegania powyższych przepisów bezpieczeństwa, producent nie ponosi odpowiedzialności za powstałe szkody.

CE Urządzenie to spełnia wymagania następujących wytycznych EWG:

- **87/308 EEC** z 2.06.87 dot. zakłóceń RTV.
- **73/23 EEC** 19.02.73 (niskie napięcia) i późniejsze nowelizacje.
- **89/336 EEC** 03.05.89 (kompatybilność elektromagnetyczna) i późniejsze nowelizacje.

Instrukcja dla urządzeń do zabudowy. Zmiana kierunku otwierania drzwi.

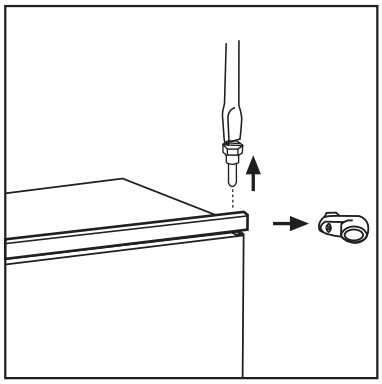

Urządzenie dostarczane jest z drzwiami otwieranymi w prawą lub lewą stronę.

Aby zmienić kierunek otwierania drzwi w przeciwną stronę, należy przed montażem wykonać następujące czynności.

1. Odkręcić górną śrubę i usunąć ogranicznik
2. Zdjąć górne drzwi

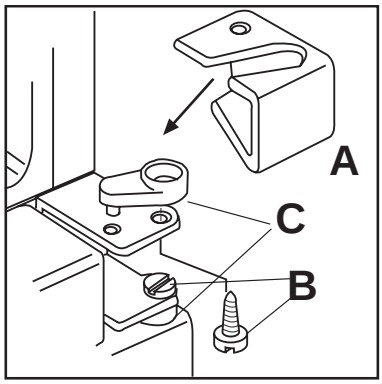

3. Odkręcić śruby (B) i ograniczniki (C) i zamocować w środkowym zawiasie po przeciwnej stronie. Założyć osłonę zawiasu (A).
4. Zamocować górne drzwi i przykręcić górną śrubę z ogranicznikiem po przeciwnej stronie.

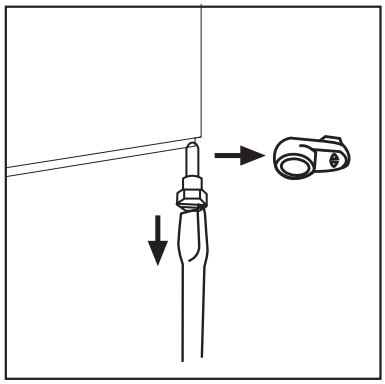

5. Odkręcić dolną śrubę i usunąć ogranicznik. Zamocować po przeciwnej stronie.

Wskazówki dotyczące zabudowy chłodziarko-zamrażarki

Wymiary wneki

Wysokość	(1)	1780 mm
Głębokość	(2)	550 mm
Szerokość	(3)	560 mm

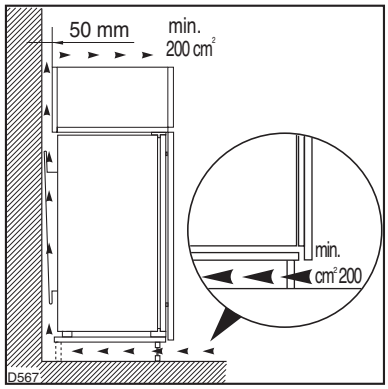

Ze względu na bezpieczeństwo musi być zapewniona minimalna wentylacja, zgodnie z Rys.
Uwaga: otwór wentylacyjny musi być odsłonięty.

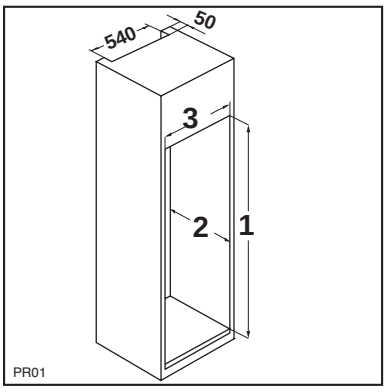

W każdym razie przestrzeń wentylacyjna musi posiadać następujące wymiary:

głębokość 50 mm

szerokość 540 mm

Wsunąć urządzenie do wnęki opierając je o wewnętrzną ścianę odpowiadającą stronie otwarcia drzwi do momentu gdy górne przykrycie fugi dopasuje (1) i upewnić się, aby dolny zawias znalazł się w linii ze ścianą mebla (2).

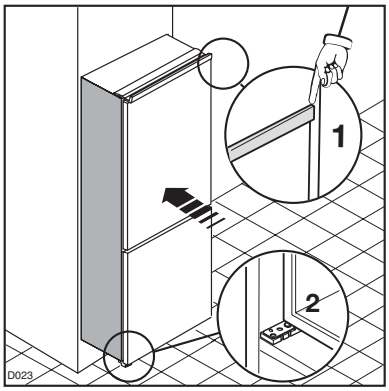

Zamocować urządzenie 4 śrubami wchodzącymi w skład wyposażenia. (I = Krótka) (P = Długa).

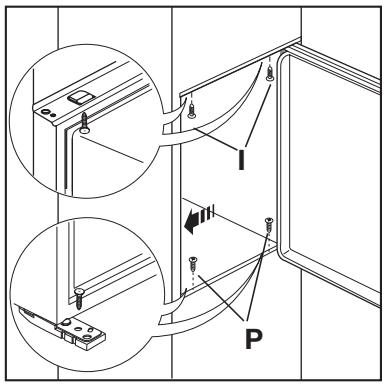

Wcisnąć listwę wykańczającą między urządzenie i zabudowę kuchenną.

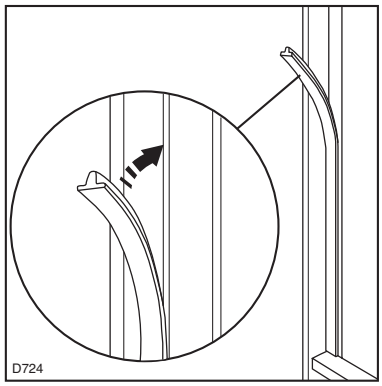

Założyć osłony (C-D) na elementy połączeniowe i otwory zawiasowe.
Wcisnąć kratkę wentylacyjną (B) i oraz osłonę (E) na zawias.

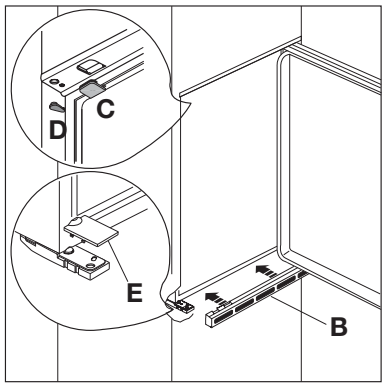

Rozdzielić części Ha, Hb, Hc i Hd tak, jak to widać rysunku.

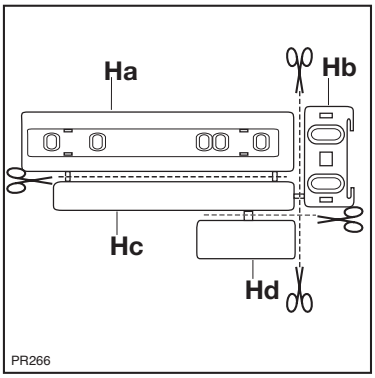

Prowadnicę (Ha) zamocować na wewnętrznej części drzwi frontu meblowego, zgodnie z wskazówkami podanymi na rysunku i zaznaczyć pozycje otworów zewnętrznych. Po wywierceniu otworów należy zamocować prowadnicę dostarczonymi w wyposażeniu śrubami.

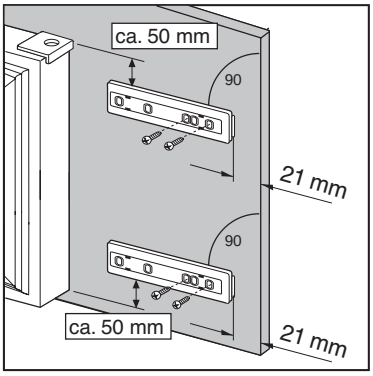

Wcisnąć osłonę (Hc) na prowadnicę (Ha) tak, aby weszła na swoje miejsce.

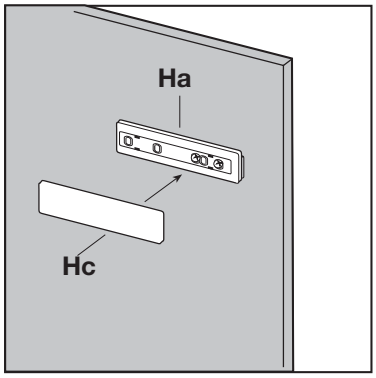

Otworzyć drzwi urządzenia i drzwi frontu meblowego pod kątem 90°. Umieścić małe nakrętki kwadratowe (Hb) na prowadnicy (Ha) Złożyć razem drzwi urządzenia z drzwiami frontu meblowego i zaznaczyć otwory tak, jak to pokazano na rysunku.

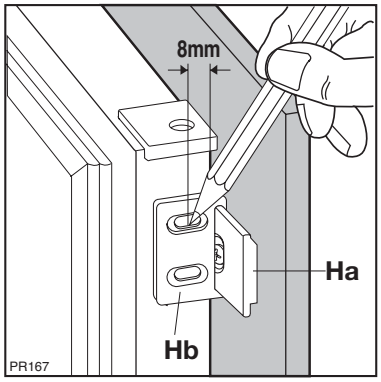

Wyjąć kątownice i zaznaczyć odległość 8 mm od zewnętrznego brzegu drzwi za pomocą gwoździa (K).

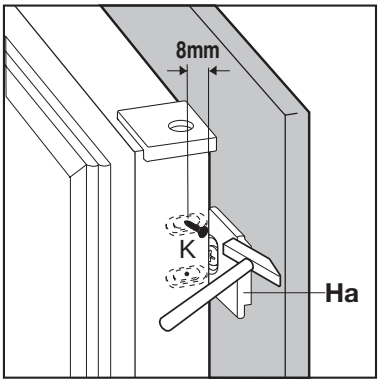

Ponownie założyć nakrętki na prowadnicy i zamocować je śrubami dostarczonymi w wyposażeniu.

W celu ustawienia drzwi mebli można wykorzystać przestrzeń otworów podłużnych.

Po zakończeniu operacji należy sprawdzić, czy drzwi frontu meblowego otwierają się prawidłowo.

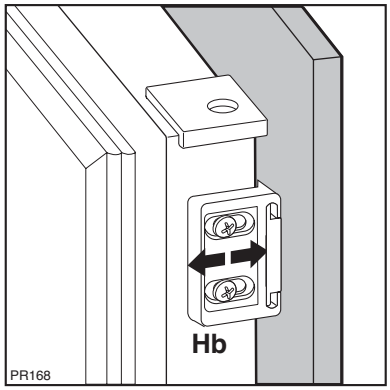

Wcisnąć osłonę (Hd) na prowadnicę (Hb) tak, aby weszła na swoje miejsce.

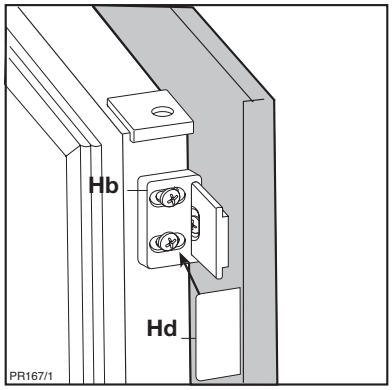

Jeżeli urządzenie jest zamocowane do boku szafek kuchennych, wystarczy poluzować śruby wsporników mocujących (E), przesunąć tak, jak to pokazano na rysunku i ponownie dokręcić śruby.

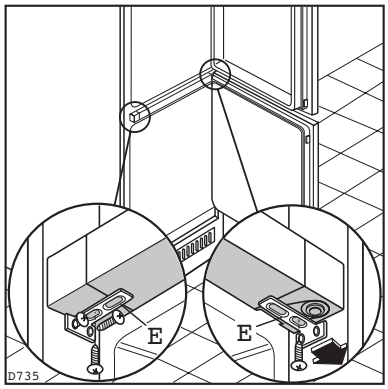

Uwaga:

Po przełożeniu drzwi należy sprawdzić, czy wszystkie śruby są dobrze dokręcone i czy uszczelka magnetyczna właściwie przylega do szafki. Jeżeli temperatura otoczenia jest niska (np. zimą) i uszczelka przylega niedokładnie, można poczekać na jej powrót do naturalnego stanu lub przyspieszyć ten proces, ogrzewając wymagający tego odcinek zwykłą suszarką do włosów.

The Electrolux Group is the world's largest producer of powered appliances for kitchen, cleaning and outdoor use. More than 55 million Electrolux Group products (such as refrigerators, cookers, vacuum cleaners, chain saws and lawn mowers) are sold each year to a value of approx. 14 billion USD in more than 150 countries around the world.

GB

The Electrolux Group. *The world's No.1 choice.*

Az Electrolux Csoport a világ legnagyobb konyhai, fürdőszobai, tisztító és szabadtéri készülékeket gyártó vállalata. Több mint 55 millió Electrolux Csoport által forgalmazott terméket (többek között hűtőszekrényeket, tűzhelyeket, porszívókat, láncfűrészeket és fűnyíró gépeket) adnak el évente mintegy 14 millárd dollár értékben a világ több mint 150 országában.

HUE

The Electrolux Group. *The world's No.1 choice.*

Electrolux Grupa je najveći svjetski proizvođač električnih/plinskih aparata za kuhinje, čišćenje i vanjsku uporabu. Više od 55 milijuna proizvoda Electrolux Grupe (kao što su hladnjaci, štednjaci, usisavači, motorne pile i kosilice) prodano je svake godine u vrijednosti od oko 14 biliona USD u više od 150 zemalja diljem svijeta.

CRM

The Electrolux Group. *The world's No.1 choice.*

Spoločnosť Electrolux je najväčší svetový výrobca kuchynských spotrebičov, vysávačov, zariadení na pranie a techniky pre les a záhradu. Každý rok kúpia zákazníci od Electrolux Group viac ako 55 miliónov spotrebičov (ako sú chladničky, sporáky, práčky, vysávače, reťazové pily a kosačky) v hodnote približne 14 miliárd USD v takmer 150 krajinách na celom svete.

SOM

The Electrolux Group. *The world's No.1 choice.*

Skupina Electrolux je v svetovnem merilu največji proizvajalec električnih in plinskih gospodinjskih aparatov, aparatov za čiščenje in uporabo na prostem. Vsako leto je prodanih več kot 55 milijonov proizvodov Skupine Electrolux (kot so hladilniki, štedilniki, sesalniki, motorne žage in vrtne kosilnice) v vrednosti približno 14 milijard ameriških dolarjev v več kot 150 državah širom po svetu.

SIM

The Electrolux Group. *The world's No.1 choice.*

Grupul Electrolux este cel mai mare producator mondial de echipamente electrice si cu gaz pentru bucatarie, pentru curatire si pentru gradina si padure. Peste 55 milioane de produse ale Grupului Electrolux (precum frigidere, masini de gatit, masini de spalat, aspiratoare, fierastraie cu lant si aparate de tuns iarba) se vand in fiecare an, atingand o valoare de aprox. 14 miliarde USD in peste 150 de tari din toata lumea.

ROM

The Electrolux Group. *The world's No.1 choice.*

Grupa Electrolux jest największym na świecie producentem zmechanizowanych urządzeń przeznaczonych do kuchni, do czyszczenia oraz do lasu i ogrodu. Każdego roku sprzedaje ponad 55 milionów produktów (takich jak lodówki, kuchenki, pralki automatyczne, odkurzacze, pilarki łańcuchowe i kosiarki do trawy) o łącznej wartości ok. 14 miliardów USD w ponad 150 krajach świata.

PLM

The Electrolux Group. *The world's No.1 choice.*

Skupina Electrolux je největším světovým výrobcem spotřebičů pro kuchyň, čistotu a venkovní použití. Více než 55 milionů výrobků Skupiny Electrolux (jako jsou chladničky, sporáky, pračky, vysavače, řetězové pily a travní sekačky) v celkové hodnotě až 14 miliard USD je prodáno každým rokem ve více než 150 zemích světa.

CSM

The Electrolux Group. *The world's No.1 choice.*

Електролукс Груп е най-големият производител в света на домашни електроуреди за кухненско ползване, машини за почистване и външно приложение. Повече от 55 милиона продукта на Електролукс Груп (хладилници, готварски печки, прахосмукачки, моторни триони и градински косачки) на стойност приблизително 14 млрд. щатски долара се продават всяка година в повече от 150 страни по света.

BUM

The Electrolux Group. *The world's No.1 choice.*